EXCAVATION PLAN
PIANTA SCAVI
SCALE 1 : 200

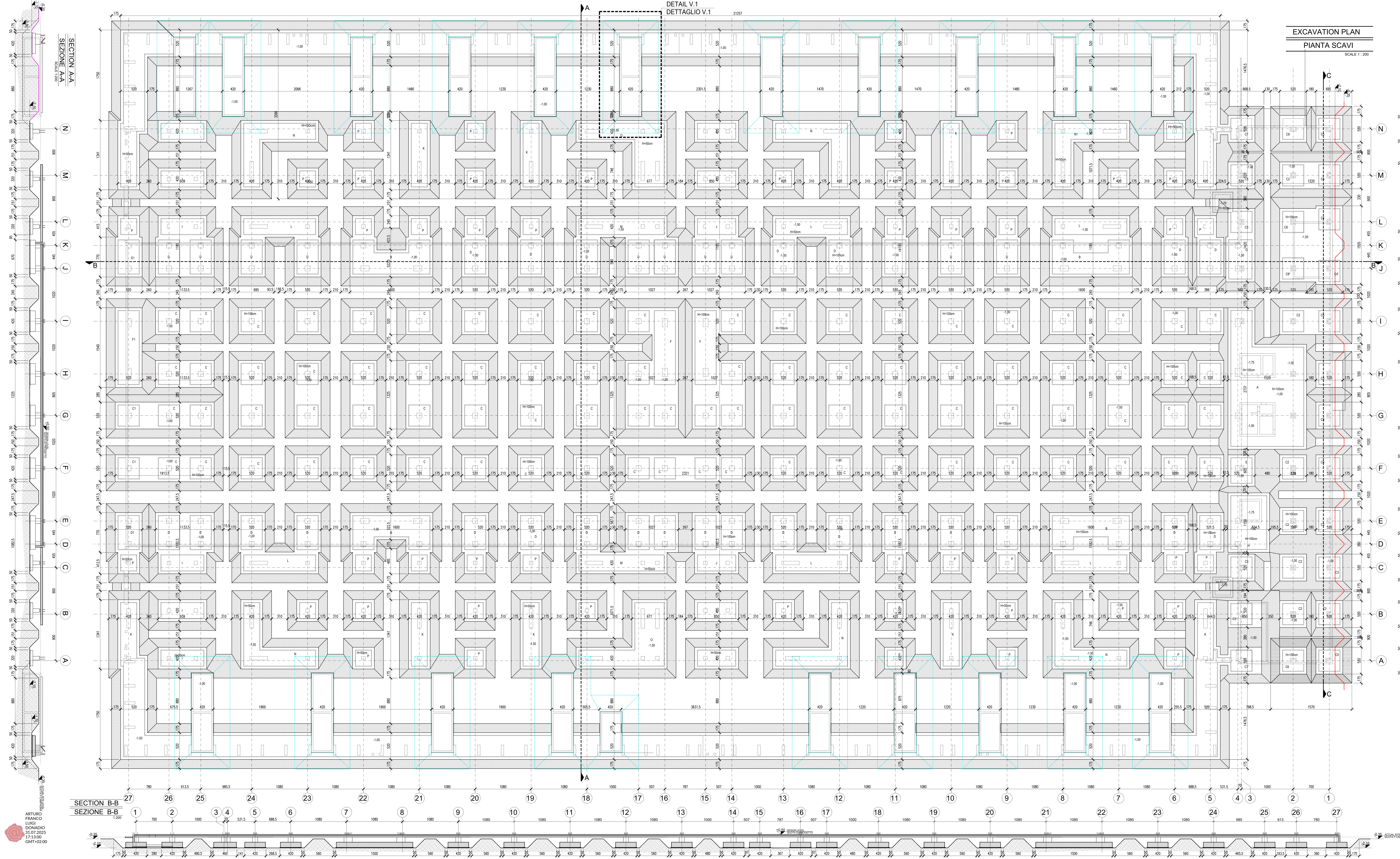

ARTURO
FRANCO
LUIGI
DONADIO
31.07.2025
17:13:00
GMT+02:00

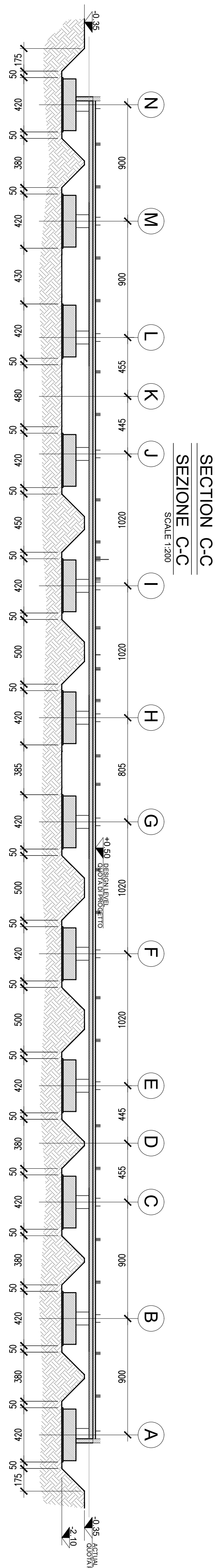

NOMINAL LIFE Vn=50 years USE CLASS Ⅱ	
GENERAL NOTES	
STRUCTURAL DRAWINGS SHALL BE USED IN CONJUNCTION WITH ARCHITECTURAL, MECHANICAL, PLUMBING AND ELECTRICAL DRAWINGS.	
MATERIALS PROPERTIES	
CONCRETE ACCORDING TO UNI EN 206 - UNI 11104	
LEAN CONCRETE	
CLASS:	C12/15
EXPOSURE CLASS:	X0
CONCRETE FOR FOUNDATIONS	
CLASS:	C35/45
EXPOSURE CLASS:	XC2
MINIMUM CONSISTENT CLASS:	S4
MAXIMUM NOMINAL DIMENSIONS OF THE AGGREGATES:	32 mm
COVER BAR:	30 mm
CONCRETE FOR ELEVATION	
CLASS:	C35/45
EXPOSURE CLASS:	XC1-XC3-XC4
MINIMUM CONSISTENT CLASS:	S5
MAXIMUM NOMINAL DIMENSION OF THE AGGREGATES:	20 mm
COVER BAR:	25 mm
CONCRETE FOR PRECAST COLUMNS	
CLASS :	C45/55
EXPOSURE CLASS:	XC1-XC3
CONCRETE FOR PRECAST ELEMENTS (TT, BEAMS)	
CLASS:	C45/55
EXPOSURE CLASS:	XC1-XC3
STEEL	
REINFORCING STEEL BARS	
ORDINARY STEEL GRADE	B450C
TENSILE STRENGTH:	ftk ≥ 540 N/mmq
YIELD STRENGTH:	fyk ≥ 450 N/mmq
STEEL FOR PROFILES	
STRUCTURAL STEEL GRADE ACCORDING TO UNI EN 10025	S355JR
TENSILE STRENGTH:	ftk ≥ 510 N/mmq
YIELD STRENGTH:	fyk ≥ 355N/mmq
WELDING WHERE NOT OTHERWISE INDICATED, FILLET WELD WILL HAVE THROAT THICKNESS EQUAL TO 0,7 OF THE MINIMUM THICKNESS OF STEEL PROFILES TO BE WELD ACCORDING TO UNI EN ISO 15614 - UNI EN ISO 3834	
PRESTRESSING STEEL	
CHARACTERISTIC VALUE Of 0.1% PROOF STRESS	$f_{p(1)k}$ ≥1670 N/mmq
TENSILE STRENGTH:	ftk ≥ 1860 N/mmq
STRUCTURAL BOLT CLASS 8.8(SB - EN 15048)	
TENSILE STRENGTH:	ftk ≥ 800 N/mmq
YIELD STRENGTH:	fyk ≥ 640 N/mmq
EXECUTION CLASS STEEL STRUCTURES (UNI EN 1090-2) EXC3	
FIRE RESISTANCE FOR DATAHALL AND ADMIN BUILDING STRUCTURE: R60' FIRE RESISTANCE FOR GANTRY STRUCTURE R15'	

VITA NOMINALE Vn=50 anni CLASSE D'USO Ⅱ	
NOTE GENERALI	
DISEGNI STRUTTURALI SONO DA UTILIZZARE CONGIUNTAMENTE A DISEGNI ARCHITETTONICI, MECCANICI, IDRAULICI ED ELETTRICI.	
PROPRIETA' MATERIALI	
CALCESTRUZZI CONFORMI ALLE NORME UNI EN 206 - UNI 11104	
MAGRONE	
CLASSE DI RESISTENZA:	C12/15
CLASSE DI ESPOSIZIONE:	X0
CALCESTRUZZO PER FONDAZIONI	
CLASSE DI RESISTENZA:	C35/45
CLASSE DI ESPOSIZIONE:	XC2
CLASSE MINIMA DI CONSISTENZA:	S4
DIMENSIONE NOMINALE MASSIMA DEGLI AGGREGATI:	32 mm
COPRIFERRO:	30 mm
OPERE IN ELEVAZIONE	
CLASSE DI RESISTENZA:	C35/45
CLASSE DI ESPOSIZIONE:	XC1-XC3-XC4
CLASSE MINIMA DI CONSISTENZA:	S5
DIMENSIONE NOMINALE MASSIMA DEGLI AGGREGATI:	20 mm
COPRIFERRO:	25 mm
CALCESTRUZZO PER PILASTRI PREFABBRICATI	
CLASSE DI RESISTENZA:	C45/55
CLASSE DI ESPOSIZIONE:	XC1-XC3
CALCESTRUZZO PER ELEMENTI PREFABBRICATI (TEGOLI, TRAVI)	
CLASSE DI RESISTENZA:	C45/55
CLASSE DI ESPOSIZIONE:	XC1-XC3
ACCIAI	
ACCIAIO PER C.A.	
ACCIAIO ORDINAIO	B450C
TENSIONE CARATTERISTICA DI ROTTURA:	ftk ≥ 540 N/mmq
TENSIONE CARATTERISTICA DI SNERVAMENTO:	fyk ≥ 450 N/mmq
ACCIAIO PER CARPENTERIA METALLICA	
ACCIAIO STRUTTURALE CONFORME ALLA NORMA UNI EN 10025	S355JR
TENSIONE CARATTERISTICA DI ROTTURA:	ftk ≥ 510 N/mmq
TENSIONE CARATTERISTICA DI SNERVAMENTO:	fyk ≥ 355 N/mmq
SALDATURE OVE NON DIVERSAMENTE INDICATO, A CORDONI D'ANGOLO CON PROFONDITA' DI GOLA PARI A 0,7 DELLO SPESSORE MINIMO DEI PROFILI DA SALDARE CONFORME ALLE NORME UNI EN ISO 15614 - UNI EN ISO 3834	
ACCIAIO ARMONICO	
TENSIONE CARATTERISTICA ALL0.1% DI DEF. TOTALE:	$f_{p(1)k}$ ≥1670 N/mmq
TENSIONE DI ROTTURA A TRAZIONE:	ftk ≥ 1860 N/mmq
BULLONI classe 8.8 (assiemi SB - EN 15048)	
TENSIONE CARATTERISTICA DI ROTTURA:	ftk ≥ 800 N/mmq
TENSIONE CARATTERISTICA DI SNERVAMENTO:	fyk ≥ 640 N/mmq
CLASSE DI ESECUZIONE STRUTTURE IN ACCIAIO (UNI EN 1090-2) EXC3	
RESISTENZA AL FUOCO STRUTTURE DEI DATAHALL E UFFICI: R60' RESISTENZA AL FUOCO STRUTTURE DEL GANTRY R15'	

NOTE: THE OPENINGS MUST BE COORDINATED WITH THE ARCHITECTURAL, MECHANICAL, PLUMBING AND ELECTRICAL PROJECT

NOTE: PROVIDE ADEQUATE SYSTEMS FOR MEP GROUNDING INSTALLATIONS. FOR ARRANGEMENT, SEE MEP DRAWINGS.

NOTE: OFCI SHALL BE COORDINATED DURING RIBA5 STAGE WITH THE SELECTED VENDOR.

NOTE: IT IS NECESSARY TO PROVIDE LATERAL SAFETY KICK PLATES FOR CHILLER, BUFFER VESSEL, AHU

NOTE: FOR DIMENSIONS AND MEASUREMENTS THE VALUES WRITTEN ON THE DWARINGS APPLY.

NOTA: LE FOROMETRIE DEVONO ESSERE COORDINATE CON IL PROGETTO CIVILE E IMPIANTISTICO

NOTA: PREVEDERE ADEGUATI SISTEMI PER IMPIANTI DI MESSA A TERRA. PER DISPOSIZIONE VEDERE TAVOLE IMPIANTI.

NOTA: L'OFCI DOVRA ESSERE COORDINATO DURANTE LA FASE RIBA5 CON IL FORNITORE SELEZIONATO.

NOTA: È NECESSARIO PREVEDERE IL BATTITACCO PER CHILLER, BUFFER VESSEL, AHU

PER QUOTE E MISURE VALGONO I VALORI SCRITTI SUI DISEGNI.

TIPOLOGICAL SECTION
SEZIONE TIPOLOGICA
SCALE 1:100

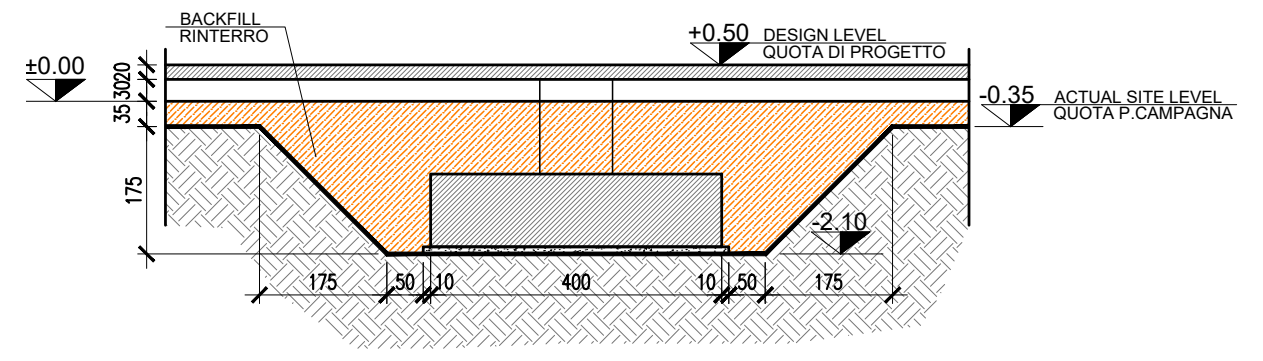

DETAIL D.1
DETTAGLIO D.1
SCALE 1:200

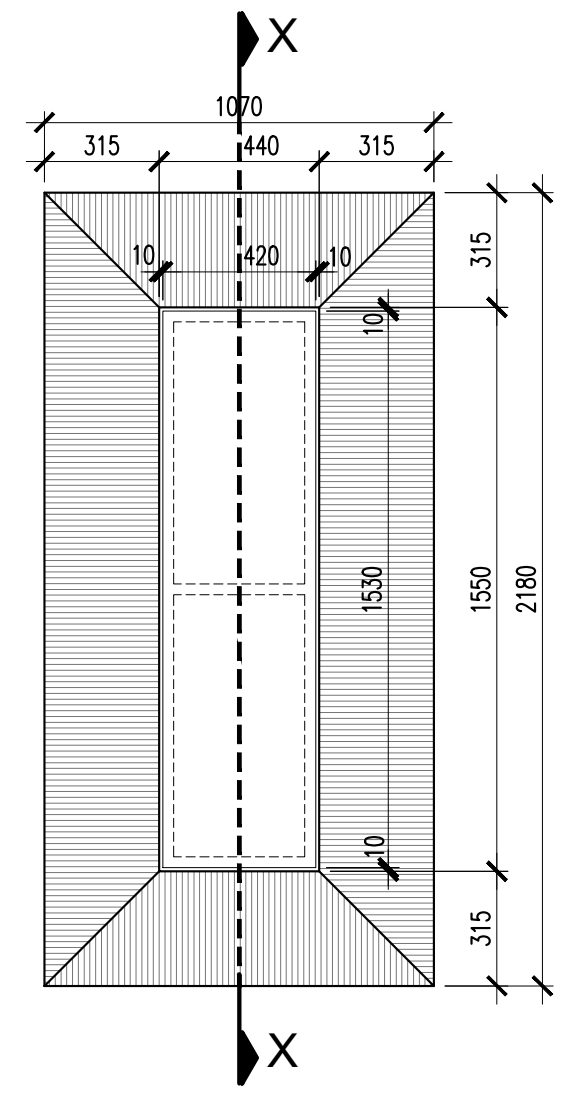

SEZIONE X-X
SCALE 1:200

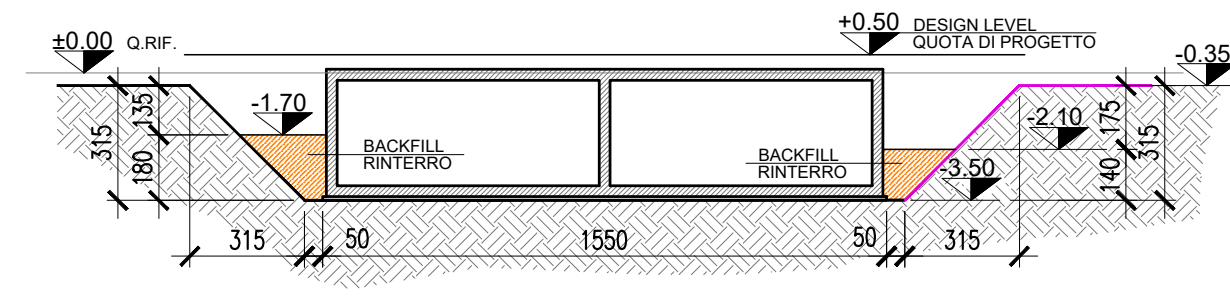

S.P.S. s.r.l. - STUDIO PROGETTI STRUTTURALI
DIRETTORE TECNICO
S.P.S. STUDIO ASSOCIATO
Dott. Ing. ARTURO DONADIO
ALBO INGEGNERI MILANO N° 13575

Keyplan: MIL05 GF

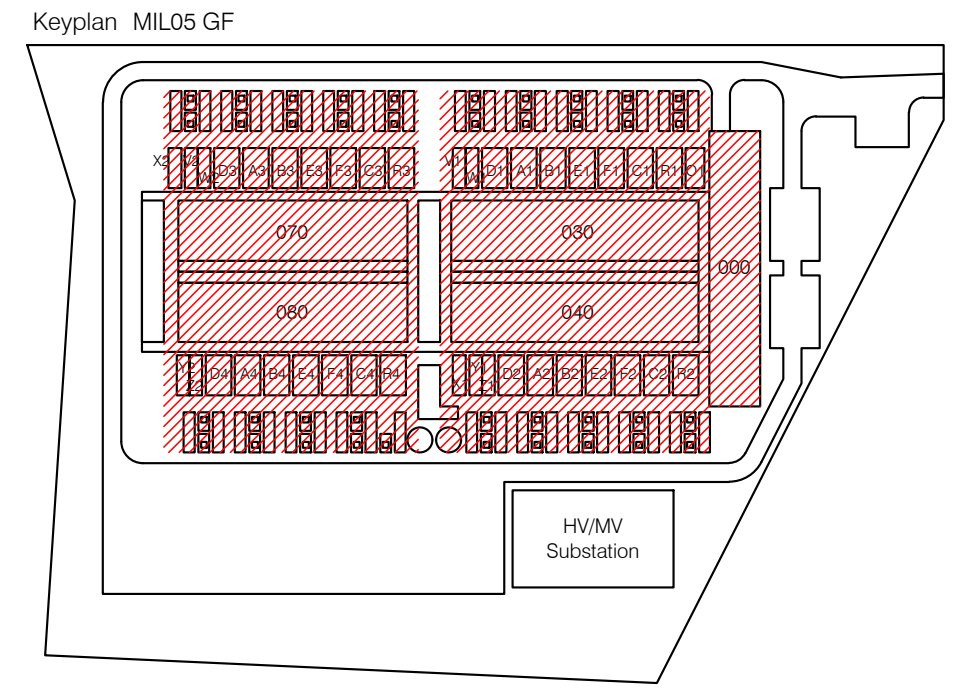

N

REV	DATA / DATE:	DESCRIZIONE / DESCRIPTION:
-	01/11/2024	First Emission

PROGETTISTA / DESIGNER:

L22 è una divisione di:
Lombardini22 S.p.A.
Via Lombardini 22 20143 Milano, Italia
T +39 02 36 59 62 00 F +39 02 83 20 13 97
info@l22.it www.l22.it

Black & White Engineering:
69 Wilson Street London, EC2A 2BB
United Kingdom
www.bw-engineering.com

STRUTTURE:
Ing. Arturo Donadio
S.P.S. S.r.l. www.spssrl-mi.it
Via M. Gioia, 64 - 20125 Milano, Italia
segreteria@spssrl-mi.it T. 02/6694887

COMMITTENTE / CLIENT:
INFRASTRUCTURE ITALIA LAND 4 S.r.l.
Via del Bosco Rinnovato, 6 Palazzo U4 20090 Assago (MI)

PROGETTO / PROJECT:
MIL05
Via Galileo Galilei SNC, Vignate (MI)

PROGETTISTA / DESIGNER:
L22 - Marco Amosso - Iscritto all'Ordine degli Architetti di Torino n° 4157

OGGETTO / OBJECT:
RIBA4–MIL05A

TITOLO / DESCRIPTION:
PIANTA SCAVI
EXCAVATION PLAN

DISEGNATO DA: DRAWN BY:	CONTROLLATO DA: CHECKED BY:
FF	AC
DATA/ DATE: 01/11/24	SCALA / SCALE: 1:200-100
NOME FILE / FILE NAME: 4025_ET-0002-T	
COMMESSA / JOB: 4025	FORMATO / SHEET: A0++
TAVOLA / DRAWING: ET-0002	
DATA REV.: 11/12/2024	REV.: -

© Lombardini22 S.p.A. ES DT (rev.-) (L.663/41 Art.2575)